CONNECT AIR CERAMICA

SCHEDE TECNICHE

Scarico 4,5/3 l
Fissaggi nascosti
AquaBlade®
Chiusura rallentata
Sedile slim
Sgancio rapido

Lavabo Arc 550x460 mm

Modello	Codice
Lavabo Arc 550x460 mm	E137901
Semicolonna	E074801
Sifone lineare d'arredo	R6625AA

- Con foro troppopieno
- 1 foro per rubinetteria

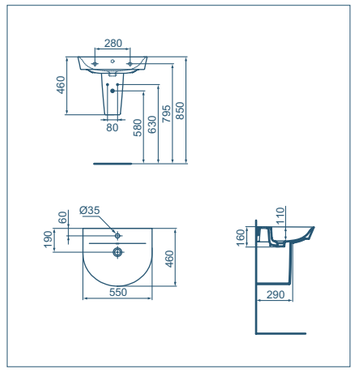

Vaso sospeso AquaBlade®

Modello	Codice
Vaso sospeso con sedile slim	E008201
Vaso sospeso con sedile slim a chiusura rallentata	E008701

- Tecnologia AquaBlade®
- Fissaggi nascosti
- Certificato per scarico 4,5/3 litri
- Sedile slim a sgancio rapido
- Kit fissaggio a parete incluso
- Sostegno metallico (T655067) da ordinare separatamente

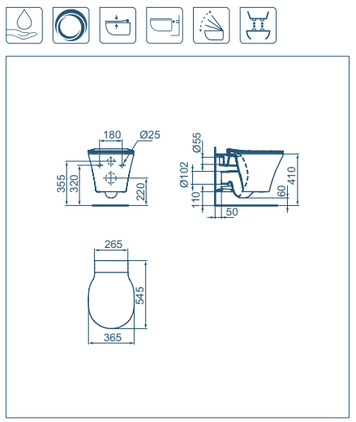

Bidet sospeso

Modello	Codice
Bidet sospeso	E026601

- Fissaggi nascosti
- 1 foro per rubinetteria
- Kit fissaggio a parete incluso
- Sostegno metallico (T655067) da ordinare separatamente

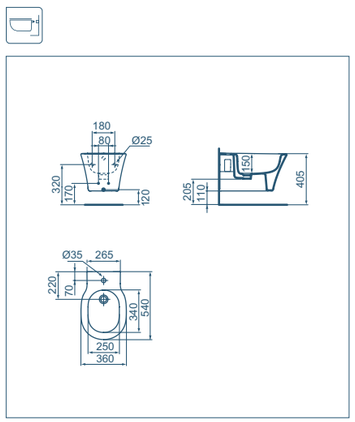

Vaso a terra AquaBlade®

Modello	Codice
Vaso a terra con sedile slim	E004301
Vaso a terra con sedile slim a chiusura rallentata	E004901

- Tecnologia AquaBlade®
- Fissaggi nascosti
- Per installazione filo parete
- Certificato per scarico 4,5/3 litri
- Sedile slim a sgancio rapido
- Scarico traslato da 60 a 200 mm per sostituzioni facili e veloci
- Kit fissaggio incluso
- Curve tecniche da acquistare separatamente

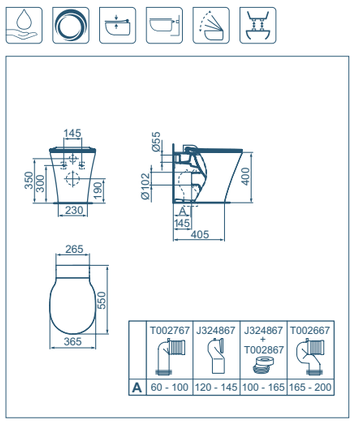

Bidet a terra

Modello	Codice
Bidet a terra	E018001

- Fissaggi nascosti
- 1 foro per rubinetteria
- Per installazione filo parete
- Kit fissaggio incluso

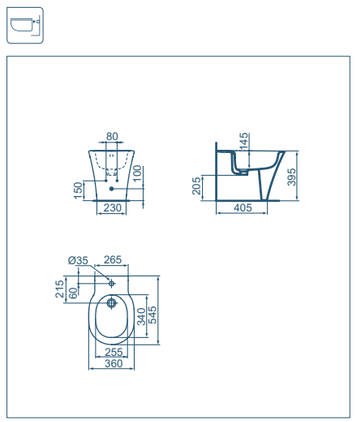

Vaso per cassetta AquaBlade®

Modello	Codice
Vaso per cassetta con sedile slim	E014101
Vaso per cassetta con sedile slim a chiusura rallentata	E014201
Cassetta con batterie double flush (4,5/3 litri) entrata bassa	E026701
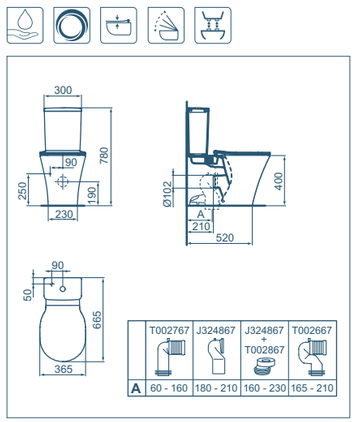
- Tecnologia AquaBlade®
- Per installazione filo parete
- Certificato per scarico 4,5/3 litri
- Sedile slim a sgancio rapido
- Scarico traslato da 60 a 210 mm per sostituzioni facili e veloci
- Kit fissaggio incluso
- Curve tecniche da acquistare separatamente