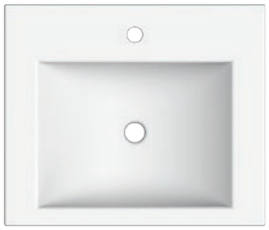

SQUARE 60A

Art. 8007/A - 60 x 51 Cm - 20 Kg - 4 L.

Lavabo da incasso, predisposto per rubinetteria monoforo

Built-in washbasin, configured for single-hole tap set

Lavabo encastré, conçu pour robinetterie monotrou

Einbauwaschbecken, ausgelegt für 1-Loch-Armatur

Lavabo de encaje con predisposición para grifería monoforo

Раковина умывальника встраиваемая с одним отверстием под смеситель

TOPS

NEW LINE:
Art. 520 - Art. 521 - Art. 522

DIMA - TEMPLATE
GABARIT - SCHABLONE
PLANTILLA - ШАБЛОН

#

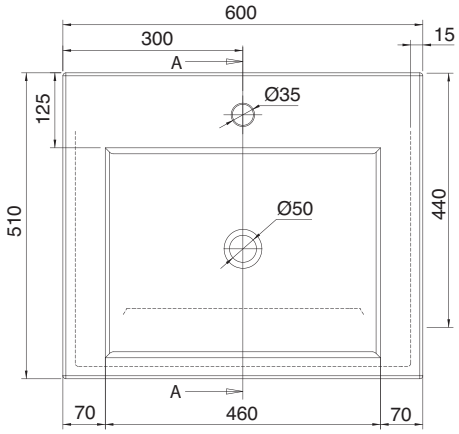

SEZIONE A-A

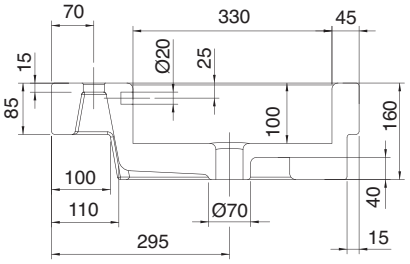

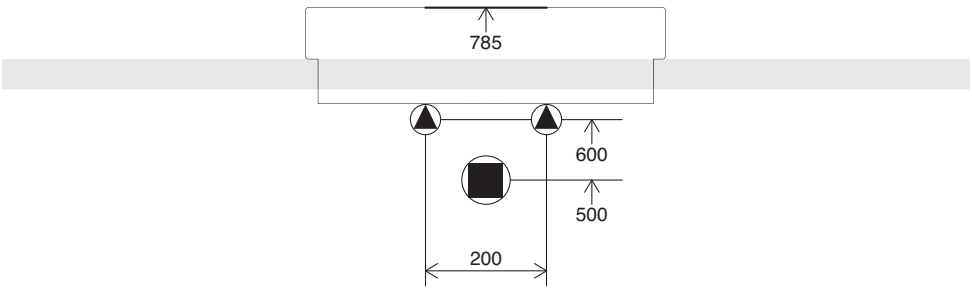

LATO NON SMALTATO - NOT GLAZED SIDE - FACE NON ÉMAILLÉE - NICHT EMAILLIERTE SEITE - CANTO NO ESMALTADO - НЕЭМАЛИРОВАННАЯ СТОРОНА